www.ersatzteil-service.de

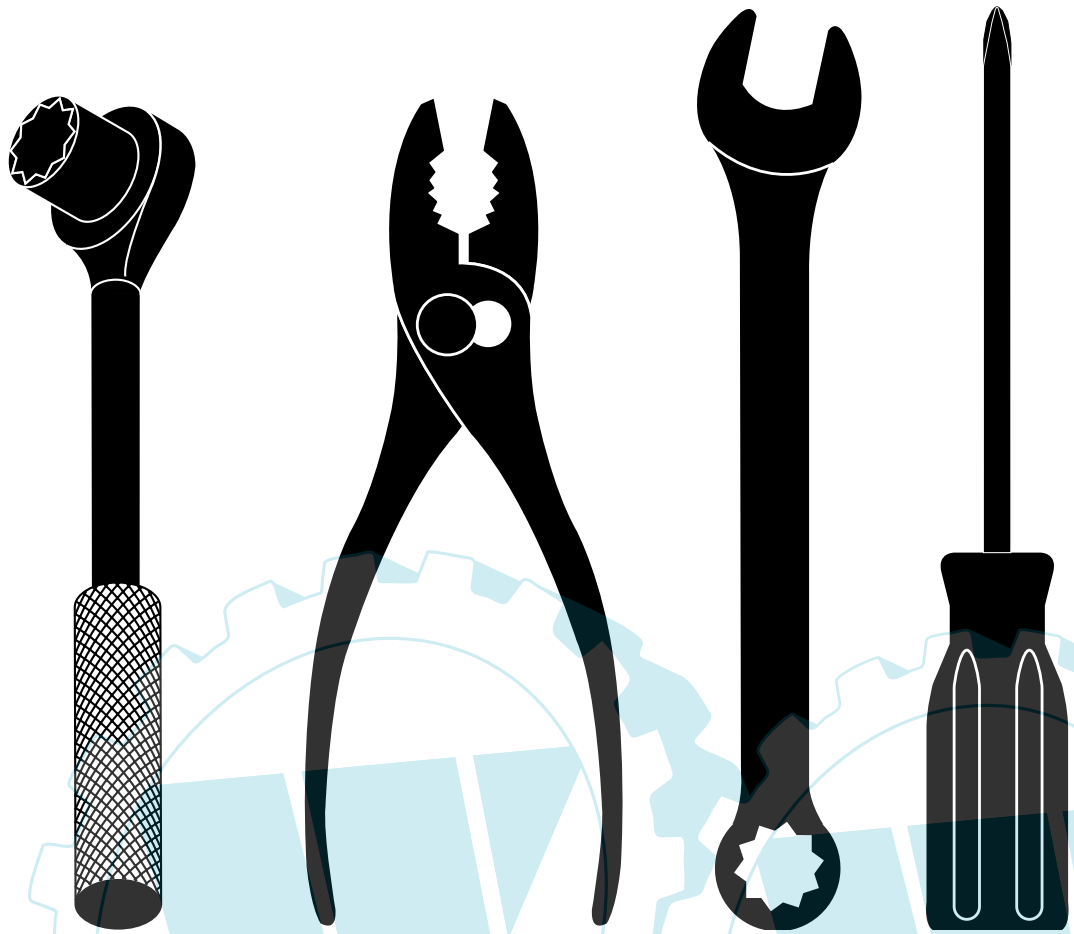

MANUEL DES PIÈCES DE RECHANGE

NO. DE MODÈLE BM145H107C

Tracteur de Pelouset

Machine: .....
Type: .....

Moteur: .....
Type: .....

N° de série: .....
Constructeur: .....
Date de vente:___/___/___/
Nom du Propriétaire: .....
Addresse: .....
CP:__/__/__/__/__/
Ville: .....

Cachet du Vendeur:

Série Or de BESTGREEN

182334 02.05.02 RH
IMPRIMÉ AUX É.-U

Ihr Ersatzteilspezialist im Internet

www.ersatzteil-service.de

COMMENT UTILISER CE MANUEL

Ce manuel a été dessiné pour fournir le client avec les moyens d'identification des pièces de détachées du tracteur quand il/elle a besoin de commander les pièces de rechange. Les illustrations ne peuvent pas représenter exactement le modèle que vous avez acheté. N'utilisez pas ce manuel comme un guide dans le montage et/ou démontage de votre tracteur. La visserie montrée est plus grande pour faciliter l'identification.

Chaque tracteur a un numéro de modèle particulier.

Le numéro de modèle du produit se trouvera sur l'aile, dessous le siège.

Lorsque vous commandez des pièces de rechange, donnez toujours les renseignements suivants:

- Produit - "Tracteur"
- Numéro du Modèle - “BM145H107C”
- Numéro de la Pièce
- Description de la Pièce

TABLE DE MATIERES

SCHÉMA 3

ELECTRIQUE 4-5

CHASSIS/ENCEINTE 6-7

ENTRAINEMENT 8-9

ENSEMBLE DE DIRECTION 10-11

MOTEUR 12-13

ENSEMBLE DE SIÉGE 14

DECALCOMANIES 15

TONDEUSE 16-17

ENSEMBLE DU LEVAGE DE TONDEUSE 18-19

GARANTIE LIMITÉE 20

Ihr Ersatzteilspezialist im Internet

TRACTEUR - - NUMÉRO DE MODÈLE BM145H107C

SCHÉMA

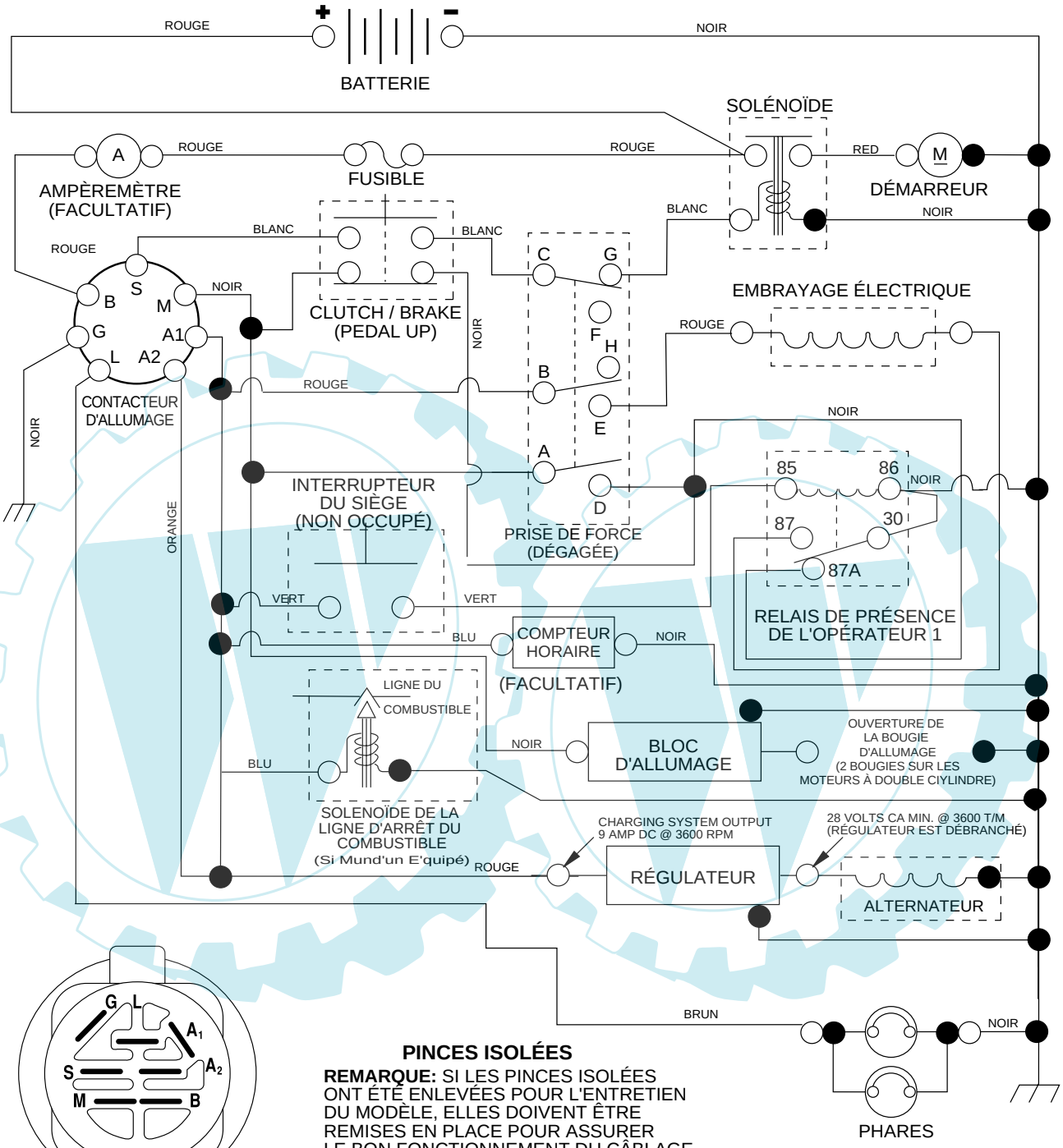

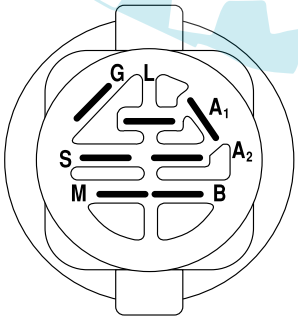

CONTACTEUR D' ALLUMAGE

POSITION	CIRCUIT	"FAITS"
ARRET	M+G+A1	RIEN
MARCHE/ ALLUMAGE	B+A1	A2+L
MARCHE	B+A1	RIEN
DEMARRAGE	B + S + A1	RIEN

PINCES ISOLÉES

REMARQUE: SI LES PINCES ISOLÉES ONT ÉTÉ ENLEVÉES POUR L'ENTRETIEN DU MODÈLE, ELLES DOIVENT ÊTRE REMISES EN PLACE POUR ASSURER LE BON FONCTIONNEMENT DU CÂBLAGE.

INTERRUPTEUR DE LA PRISE DE FORCE

POSITION	CIRCUIT
ARRÊT	C + G + B + H
MARCHE	C + F, B + E, A + D

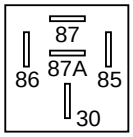

RELAIS

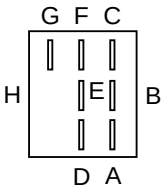

CONNECTEURS NON-AMOVIBLES

CONNECTEURS AMOVIBLES

Ihr Ersatzteilspezialist im Internet

www.ersatzteil-service.de

PIÈCES DE RECHANGE

TRACTEUR - - NUMÉRO DE MODÈLE BM145H107C

ÉLECTRIQUE

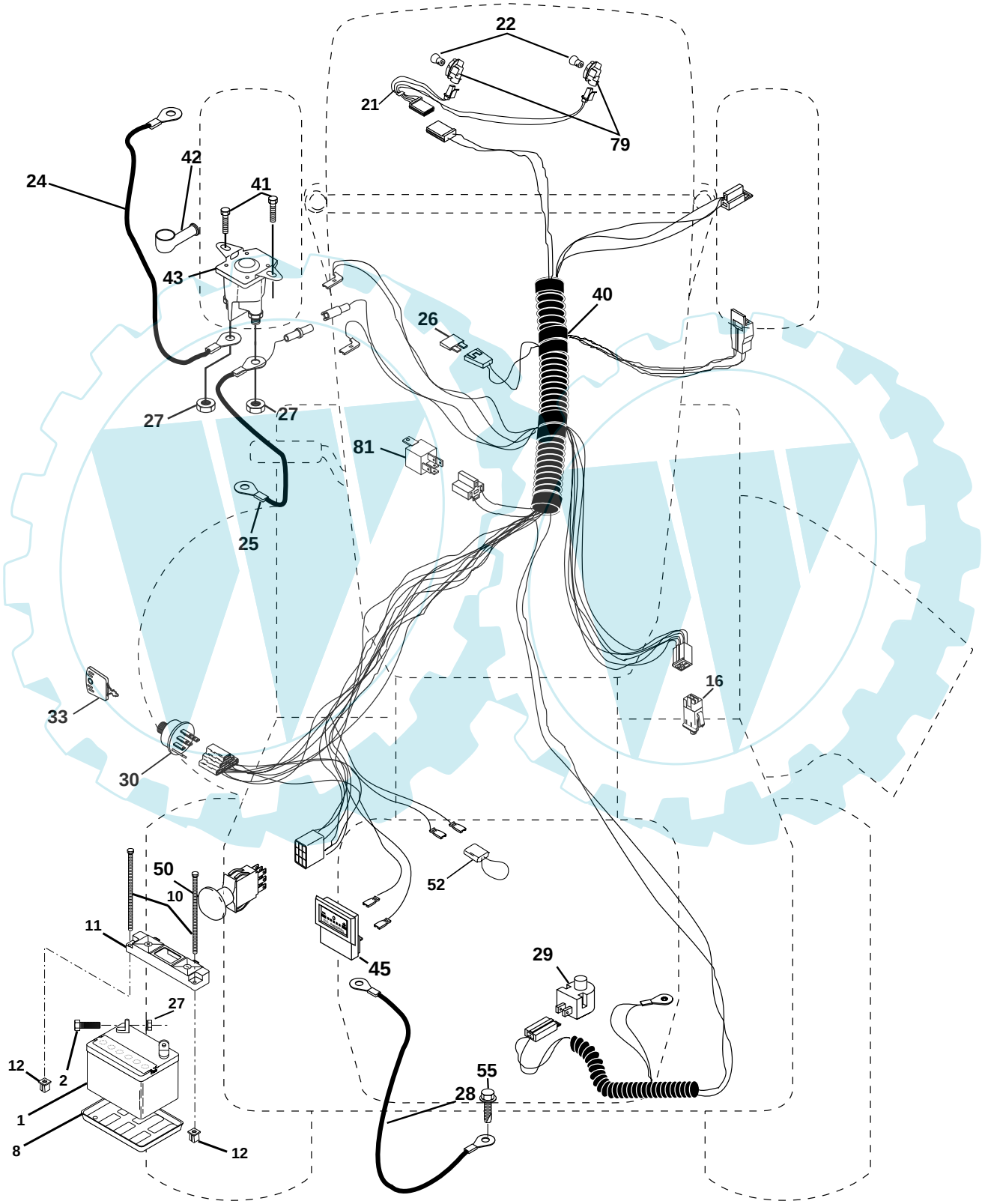

Ihr Ersatzteilspezialist im Internet

www.ersatzteil-service.de

PIÈCES DE RECHANGE

TRACTEUR - - NUMÉRO DE MODÈLE BM145H107C

ÉLECTRIQUE

NO. DE RÉF.	NO DE PIÈCE	DESCRIPTION
1	**163465**	Batterie de 12 Volt
2	74760412	Boulon H 1/4-20unc X 3/4
8	7603J	Plateau de Batterie
10	145211	Boulon 1/4-20 x 7.5
11	150109	Plateau de retenue de la batterie
12	145769	Écrou à Nylon
16	**176138**	Interrupteur de verrouillage pressé
21	**175688**	Harnais des prises de courant des phares avec 4152J
22	4152J	Ampoule N°1156
24	8860R	Câble de 6 Ja de 17 po. - rouge
25	146148	Câble de batterie de 6 Ja avec un fil de 16 po. - rouge
26	175158	Fusible
27	73510400	Écrou H 1/4-20 Unc
28	145491	Câble de masse
29	160784	Interrupteur de plongeur
30	175566	Contacteur d'allumage
33	140401	Clé de contact
40	**179735**	Harnais des câbles d'allumage
41	17720408	Vis 1/4-20 x 1/2
42	131563	Couverture de borne
43	**178861**	Solénoïde
45	122822X	Ampèremètre
50	174651	Interrupteur
52	**141940**	Fil en forme de boucle de protection
55	17490508	Vis 5/16-18 x 1/2
79	**175242**	Prise de courant d'ampoule
81	109748X	Ensemble du relais

REMARQUE: Toutes les dimensions de composant sont données en pouces É.-U. --1 pouce = 25,4 mm.

Ihr Ersatzteilspezialist im Internet

www.ersatzteil-service.de

PIÈCES DE RECHANGE

TRACTEUR - - NUMÉRO DE MODÈLE BM145H107C

CHÂSSIS/ENCEINTE

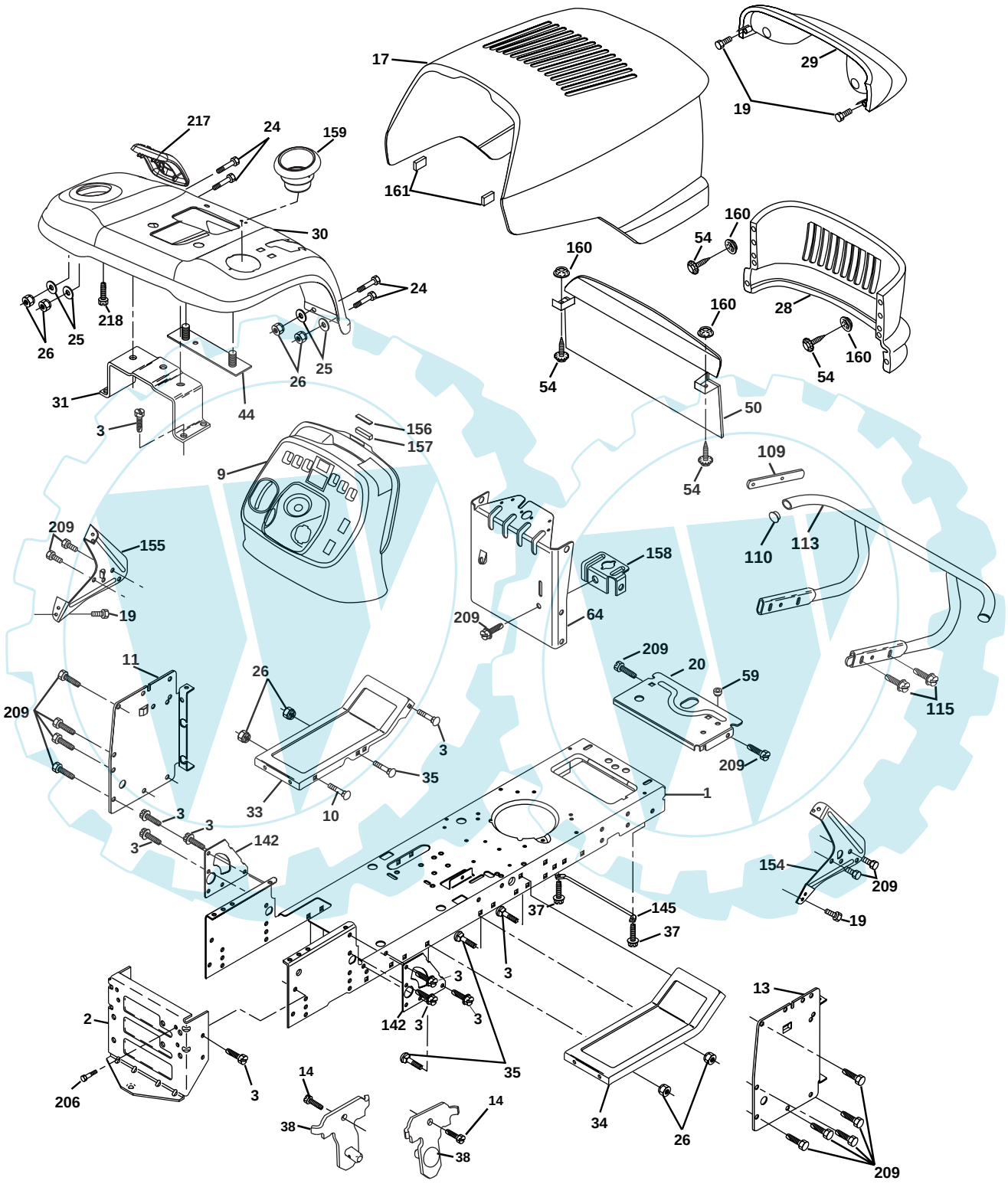

Ihr Ersatzteilspezialist im Internet

www.ersatzteil-service.de

PIÈCES DE RECHANGE

TRACTEUR - - NUMÉRO DE MODÈLE BM145H107C

CHÂSSIS/ENCEINTE

NO. DE RÉF.	NO. DE PIÈCE	DESCRIPTION
1	**174619**	Châssis
2	**176554**	Barre d'attelage
3	17060612	Vis 3/8-16 x 3/4
9	**163976X428**	Tableau
10	72140608	Boulon de chariot 3/8-16 x 1
11	167203	Panneau du tableau de bord C.G.
13	**178298**	Panneau du tableau de bord C.D.
14	**17490608**	Vis 3/8-16 x 1/2
17	161023X598	Capot
19	164863	Vis H #13-16 x 3/4
20	162026	Plaquette de batterie
24	74780616	Boulon H 3/8-16 x 1
25	19131312	Rondelle 13/32 x 13/16 x 12 Ja.
26	73800600	Écrou frein H avec insert 3/8-16 Unc
28	160564X598	Calandre
29	**179761**	Lentilles
30	**179775X598**	Aile
31	175315	Support de l'aile
33	**179716X598**	Repose-pied C.G.
34	**179717X598**	Repose-pied C.D.
35	72110606	Boulon 3/8-16 x 3/4
37	17490508	Vis à filets laminés 5/16-18 X1/2
38	**175710**	Support de l'ensemble de pivot de la tondeuse arrière
44	140675	Attache de l'aile
50	161572	Chicane
54	161464	Vis N°8 x 7/8
59	**177579**	Douille 1-3/4 O/C
64	**174997**	Tableau de bord
109	170310	Support
110	143679	Bouchon
113	170311	Pare-chocs
115	17060620	Vis 3/8-16 x 1-1/4
142	**175702**	Plaque de frnforcement
145	156524	Tige
154	161897	Support du tableau de bord C.D.
155	161900	Support du tableau de bord C.G.
156	163805	Plaque
157	163806	Aimant
158	162037	Support du frein de stationnement
159	**179125X428**	Tasse
160	162967	Écrou frein de type Pal
161	164655	Pare-chocs d'extrusion
206	170165	Boulon 5/16-18
209	17000612	Vis 3/8-16 x 3/4
217	**179612X428**	Window de carburant de console
218	**142432**	Vis H 1/4-1/2

REMARQUE: Toutes les dimensions de composant sont données en pouces E.- U. -- 1 pouce = 25,4 mm.

Ihr Ersatzteilspezialist im Internet

www.ersatzteil-service.de

PIÈCES DE RECHANGE

TRACTEUR - - NUMÉRO DE MODÈLE BM145H107C

ENTRAINEMENT

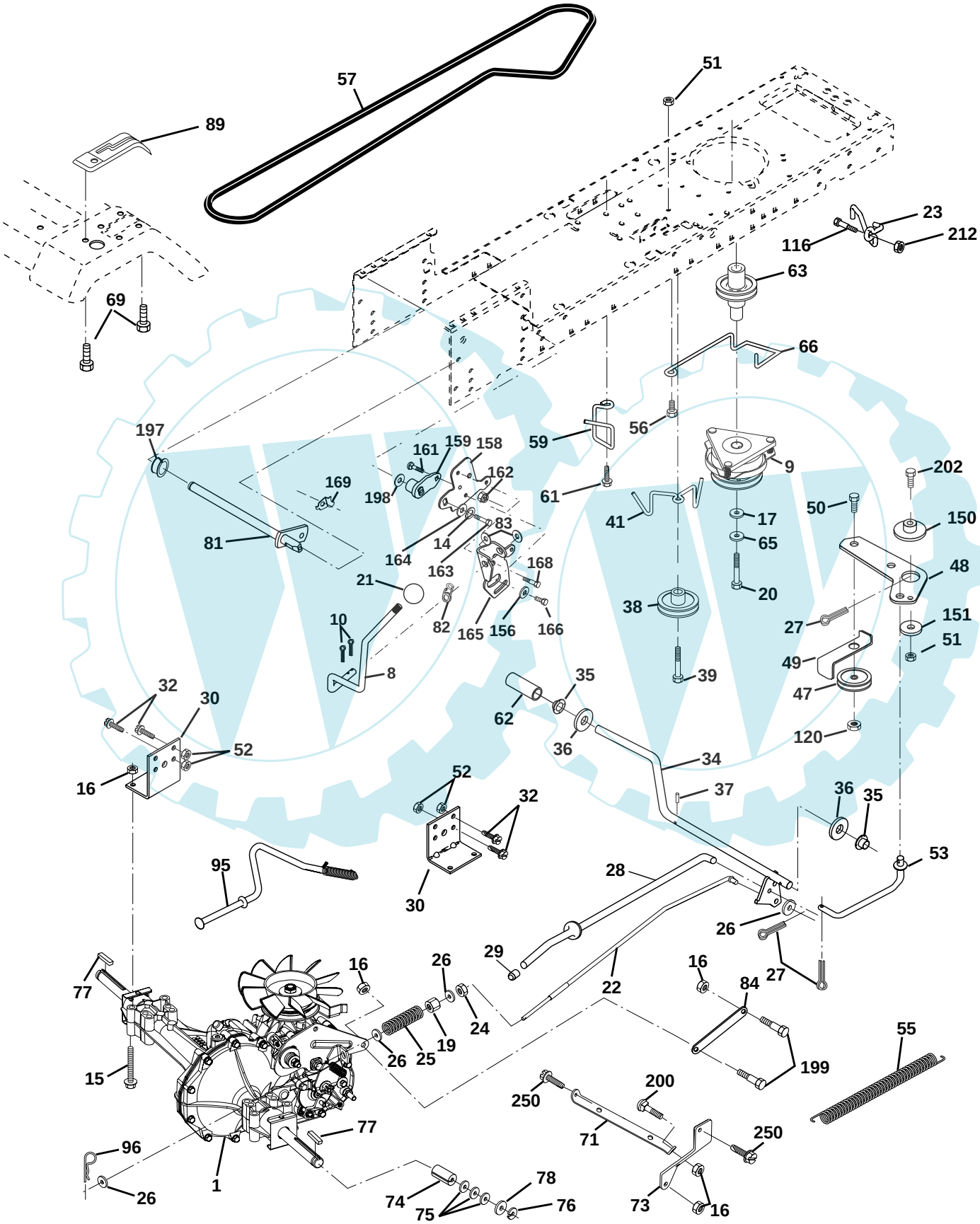

Ihr Ersatzteilspezialist im Internet

www.ersatzteil-service.de

PIÈCES DE RECHANGE

TRACTEUR - - NUMÉRO DE MODÈLE BM145H107C

ENTRAINEMENT

NO. DE RÉF.	NO. DE PIÈCE	DESCRIPTION
1	- - - - - - -	Hydrostatique transmission Numero de modele 314-0510
8	166020	Tige du Changement de Vitesse
9	**180220**	Embrayage électricque
10	76020416	Goupille fendue 1/8 x 1 CAD
14	10040400	Rondelle Frein
15	74490544	Boulon H 5/16-18 Cat. 5
16	73800500	Écrou frein H avec insert 5/16-18 Unc
17	**126197X**	Rondelle 1-1/2 x 15/32 x 1/4
19	73800600	Écrou frein H avec insert 3/8-16 Unc
20	**173937**	Boulon H 7/16-20 x 4
21	140845	Bouton de luxe 1/2-13
22	169498	Tige de frein
23	**178289**	Embrayage d'assemble
24	73350600	Écrou 3/8-16
25	106888X	Ressort de tige de frein
26	19131316	Rondelle 13/32 x 13/16 x 16 Ga
27	76020412	Tige de frein 1/8 x 3/4 CAD.
28	**175765**	Tige du frein de stationnement
29	71673	Chapeau du frein de stationnement
30	169592	Support de montage de transmission
32	74760512	Boulon H 5/16-18 Unc x 3/4
34	**175578**	Ensemble de l'arbre de pédale
35	120183X	Palier de nylon
36	19211616	Rondelle 121/32 x 1 x 16 Ga
37	1572H	Goupille mécanidus
38	**179114**	Poulie de galet-tendeur plat
39	**74760648**	Boulon 3/8-16 x 3
41	**175556**	Guide-courroie
47	127783	Poulie de galet-tendeur
48	154407	Ensemble du levier coudé
49	123205X	Guide-courroie à ressort
50	74760624	Boulon H 3/8-16 x 1 1/2
51	73680600	Écrou 3/8-16 UNC
52	73680500	Écrou 5/16-18 UNC
53	105710X	Raccord d'embrayage
55	105709X	Ressort de rappel d'embrayage
56	**17060620**	Vis 3/8-16 x 1-1/4
57	140294	Courroie trapézoïdale d'entraînement
59	169691	Guide-courroie du châssis C.G.
61	**17120614**	Vis 3/8-16 x .875
62	123533X	Couverture de pédale
63	**174607**	Poulie du moteur
65	10040700	Rondelle Frein 7/16
66	154778	Guide-courroie du moteur
69	142432	Vis H 1/4-1/2
71	169183	Attache C.G.
73	169182	Attache C.D.
74	137057	Entretoise fendue
75	121749X	Rondelle 25/32 x 1-1/4 x 16 Ja.
76	12000001	Bague en E
77	123583X	Clé
78	121748X	Rondelle 25/32 x 1-5/8 x 16 Ja.
81	165596	Ensembnle de l'arbre
82	123782X	Ressort de torsion
83	19171216	Rondelle 17/32 x 3/4 x 16 Ja.
84	169594	Raccord Transmission
89	**179121X428**	Console de changement de vitesse
95	170201	Ensemble de la commande de dérivation hydrostatique
96	4497H	Ressort de retenue 1" Zinc/Cad
116	**72140608**	Boulon 3/8-16 x 1
120	**73900600**	Ecrou 3/8-16
150	**175456**	Douille
151	19133210	Rondelle
156	166002	Rondelle 5/16ID x 1.125
158	165589	Support
159	165494	Moyeu
161	72140406	Boulon 1/4-20 x 3/4 Ja 5
162	73680400	Écrou auto-serrant 1/4-20
163	74780416	Boulon H 1/4-20 Unc x 1Ja
164	19091010	Rondelle 5/8 x .281 x 10 Ga
165	165623	Pivot Lever
166	166880	Vis 5/16-18 x 5/78
168	165492	Boulon à épaulement
169	165580	Plaque
197	169613	Douille de Nylon à claquement
198	169593	Rondelle
199	169612	Boulon 5/16-18 Unc
200	72140508	Boulon 5/16-18 x 1
202	72110612	Boulon 3/8-16 x 1-1/2 Ja.
212	**145212**	Ecrou
250	**17060612**	Vis 3/8-16 x 3/4

REMARQUE: Toutes les dimensions de composant sont données en pouces E.-U. -- 1 pouce = 25,4 mm.

Ihr Ersatzteilspezialist im Internet

www.ersatzteil-service.de

PIÈCES DE RECHANGE

TRACTEUR - - NUMÉRO DE MODÈLE BM145H107C

ENSEMBLE DE DIRECTION

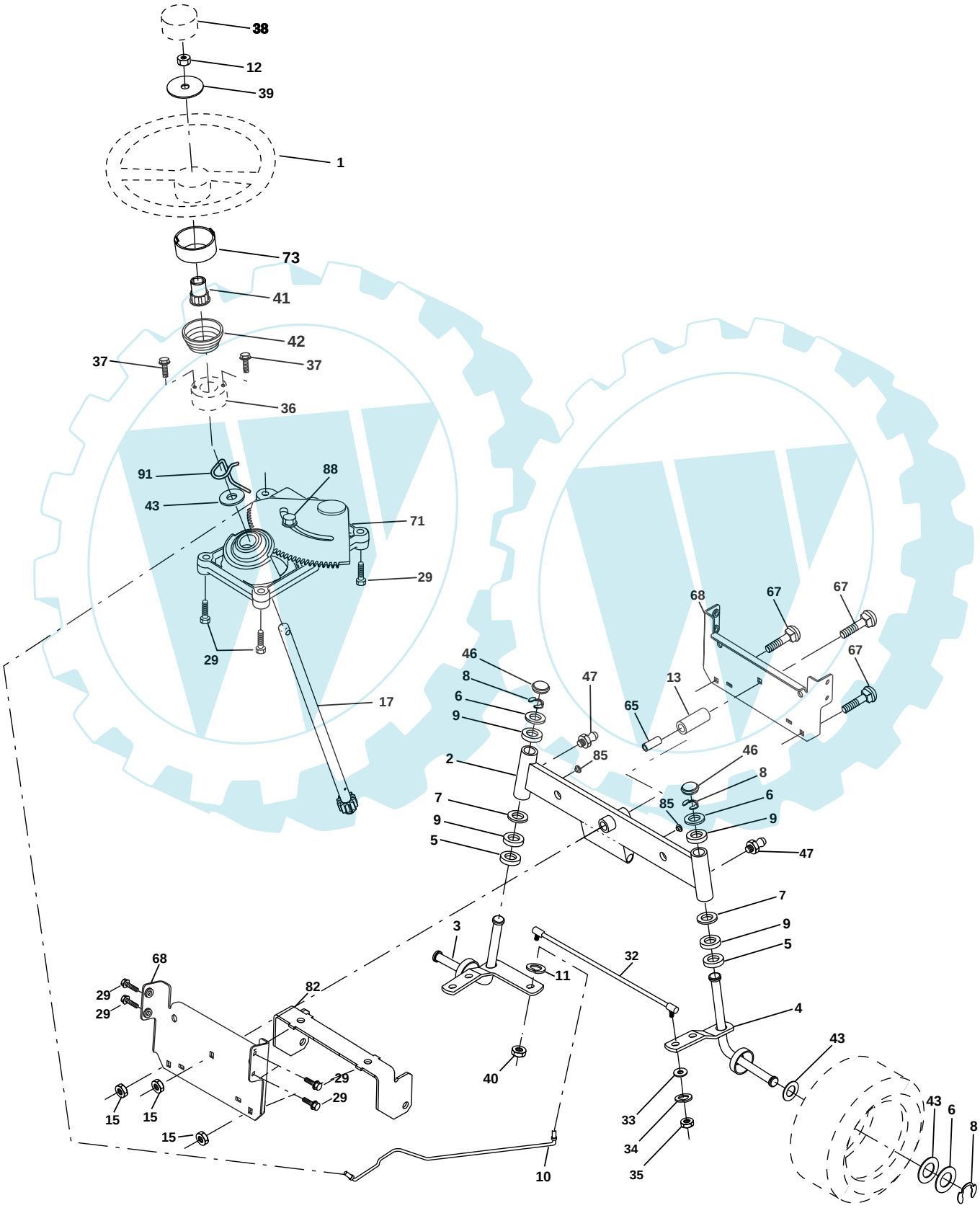

Ihr Ersatzteilspezialist im Internet

www.ersatzteil-service.de

PIÈCES DE RECHANGE

TRACTEUR - - NUMÉRO DE MODÈLE BM145H107C

ENSEMBLE DE DIRECTION

NO. DE RÉF.	NO. DE PIÈCE	DESCRIPTION
1	**159944X428**	Volant de direction
2	**175131**	Ensemble d'essieu
3	169840	Ensemble de broche C.G.
4	169839	Ensemble de broche C.D.
5	6266H	Rondelle butée .75 x 1.230
6	121748X	Rondelle 25/32 X 1-5/8 X 16 Ja
7	**19272016**	Rondelle 27/32 x 1-1/4 x 16 Ja.
8	12000029	Rondelle clip t5304-75
9	**3366R**	Palier
10	175121	Barre de direction
11	STD551137	Rondelle frein hélicoïdale 3/8
12	73940800	Contre-écrou H
13	136518	Entretoise de palier d'essieu antérieur
15	145212	Écrou
17	177883	Ensemble de l'arbre
29	17060612	Vis 3/8-16 x 3/4
32	**171888**	Barre d'accouplement
33	19111216	Rondelle 11/32 x 3/4 x 16 Ja.
34	10040500	Rondelle 5/16
35	73540500	Écrou 5/16-24 Unf
36	155105	Douille de direction
37	152927	Vis
38	**159946X428**	Insert du volant de direction
39	**19182411**	Rondelle 9/16 x 1-1/2 x 11 Ja.
40	STD541537	Écrou frein 3/8-24
41	159945	Adaptateur du volant de direction
42	**163888X428**	Colonne de direction
43	121749X	Rondelle 25/32 X 1 1/4 X 16 Ja
46	121232X	Chapeau de broche
47	**6855M**	Graisseur
65	160367	Entretoise
67	72140618	Boulon 3/8-16 UNC x 2-1/4
68	169827	Moise
71	175146	Ensemble de direction
72	19182411	Rondelle 9/16 Idvx 1-1/2 Od 11Cat.
73	**160135X428**	Rallonge de direction
82	169835	Support de suspension
85	**133835**	Attache
88	175118	Boulon 7/16-20 Unc
91	175553	Pince

REMARQUE: Toutes les dimensions de composant sont données en pouces E.-U. -- 1 pouce = 25,4 mm.

Ihr Ersatzteilspezialist im Internet

www.ersatzteil-service.de

PIÈCES DE RECHANGE

TRACTEUR - - NUMÉRO DE MODÈLE BM145H107C

MOTEUR

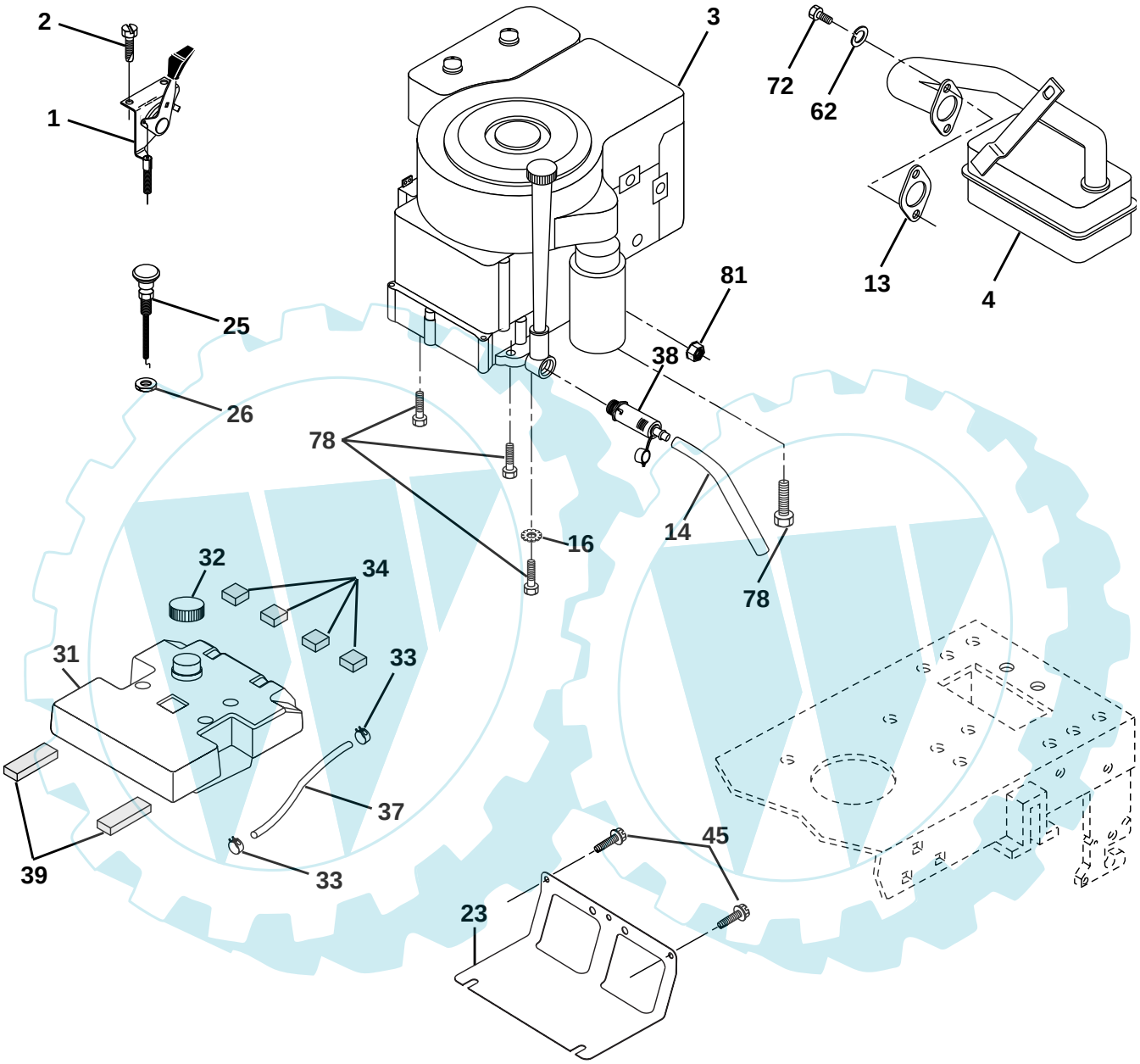

29

EQUIPMENT FACULTATIF
Pare-etincelles

Ihr Ersatzteilspezialist im Internet

www.ersatzteil-service.de

PIÈCES DE RECHANGE

TRACTEUR - - NUMÉRO DE MODÈLE BM145H107C

MOTEUR

NO. DE RÉF.	NO. DE PIÈCE	DESCRIPTION
1	**176636X428**	Commande des gaz
2	**164863**	Vis 13-16 x 3/4
3	- - - - - -	Moteur B & S,No. de modèle 287777 Commandez les piéces par suite du fabricant du moteur.
4	137352	Silencieux d'échappement
13	165291	Garniture
14	148456	Tube de vidange
16	11050600	Rondelle frein à dents ext. 3/8
23	169837	Pare-chaleur
25	**180967X428**	Commande du starter
26	**73920600**	Ecrou 3/8-24 Unf
29	137180	Pare-étincelles
31	**179115**	Réservoir d'essence
32	**179124X428**	Bouchon de réservoir d'essence
33	123487X	Bride de serrage du tuyau
34	106082X	Couissin d'entrotoise 1 x 1 x 1
37	8543R	Conduite d'essence-20 po.
38	148315	Bouchon de vidange d'huile
39	109227X	Patindu galet-tendeur 1.75 x 3/4 x .06
40	3645J	Douille de bouton-pression
41	139277	Réservoir d'essence
45	17000612	Vis 3/8-16 x 3/4
62	10040500	Rondelle frein 5/16
72	71070512	Boulon à tête H 5/16-18 x 3/4
78	17060620	Vis à filets laminés 3/8-16 x 1-1/4
81	73510400	Écrou à collet 1/4-20

REMARQUE: Toutes les dimensions de composant sont données en pouces É.-U. —1 pouce = 25,4 mm.

Ihr Ersatzteilspezialist im Internet

www.ersatzteil-service.de

PIÈCES DE RECHANGE

TRACTEUR - - NUMÉRO DE MODÈLE BM145H107C

ENSEMBLE DE SIÈGE

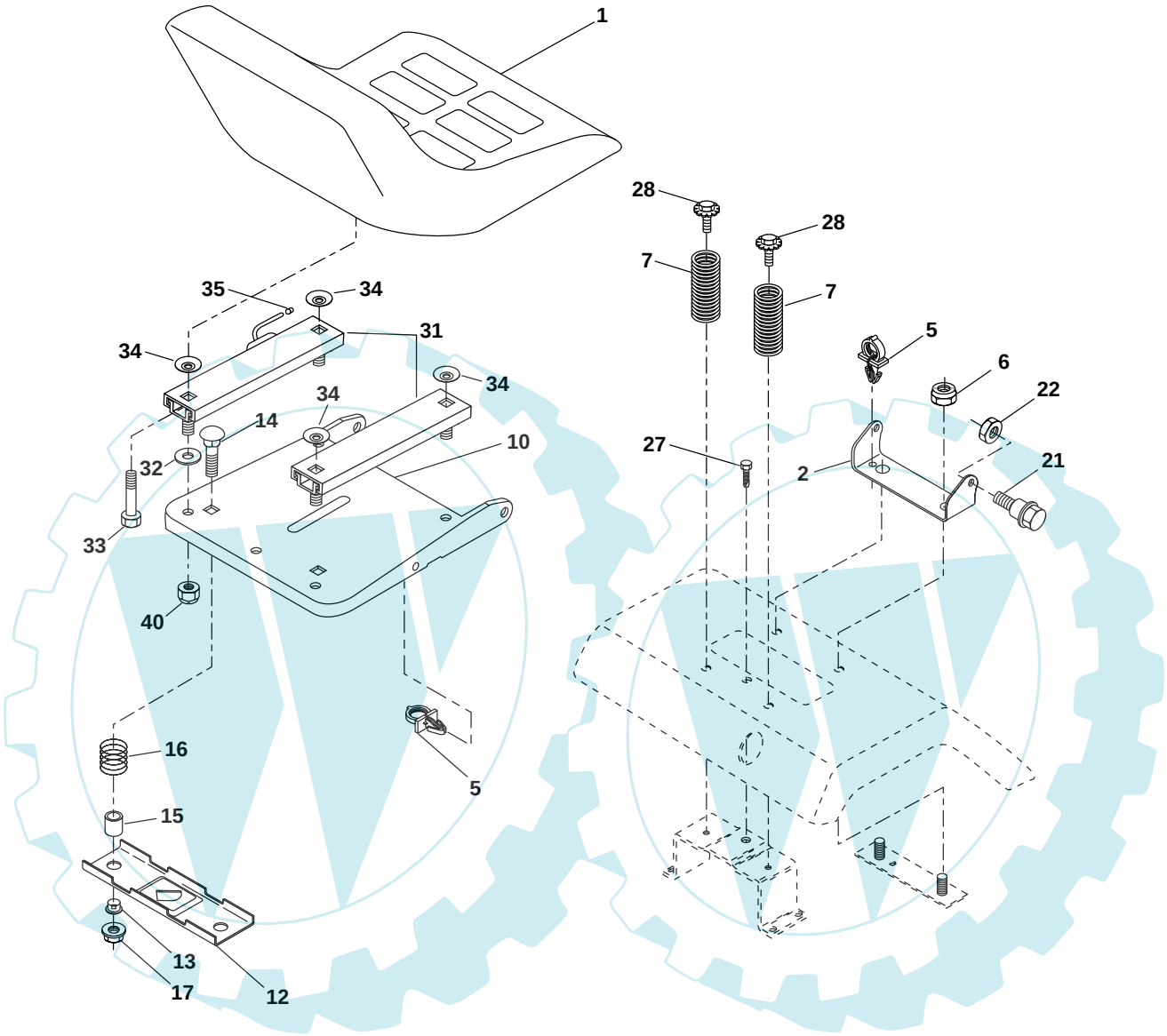

NO. DE RÉF.	NO. DE PIÈCE	DESCRIPTION
1	**126826X**	Siège
2	140551	Support de pivot du siège
5	145006	Collier pressé
6	73800600	Écrou frein en centre 3/8 - 16
7	124181X	Ressort de compression du siège
10	174894	Cuvette de siège
12	121246X	Support de montage de l'interrupteur
13	121248X	Douille d e bouton-pression
14	72050412	Boulon de chariot 1/4-20 x 1-1/2
15	121249X	Entretoise fendue
16	123740X	Ressort de compression

NO. DE RÉF.	NO. DE PIÈCE	DESCRIPTION
17	123976X	Écrou frein à bride 1/4 Cat. 5
21	171852	Boulon à épaulement 5/16-18
22	73800500	Écrou frein H avec insert 5/16-18
27	17490608	Vis 3/8-16 x 1/2
28	171877	Boulon 5/16-18 x 3/4
31	**124428X**	Glissez réglé le siège
32	**19111610**	Rondelee 11/32 x 1.00 x 10 Ja.
33	**74780516**	Boulon H 5/16-18 Unc x 1
34	**124427X**	Entretoise de le siège
35	**156382**	Pongeur à chapeaux
40	**73680500**	Ecrou 5/16-18

REMARQUE: Toutes les dimensions de composant sont données en pouces E.-U. -- 1 pouce = 25,4 mm.

Ihr Ersatzteilspezialist im Internet

www.ersatzteil-service.de

PIÈCES DE RECHANGE

TRACTEUR - - NUMÉRO DE MODÈLE BM145H107C

DÉCALCOMANIES

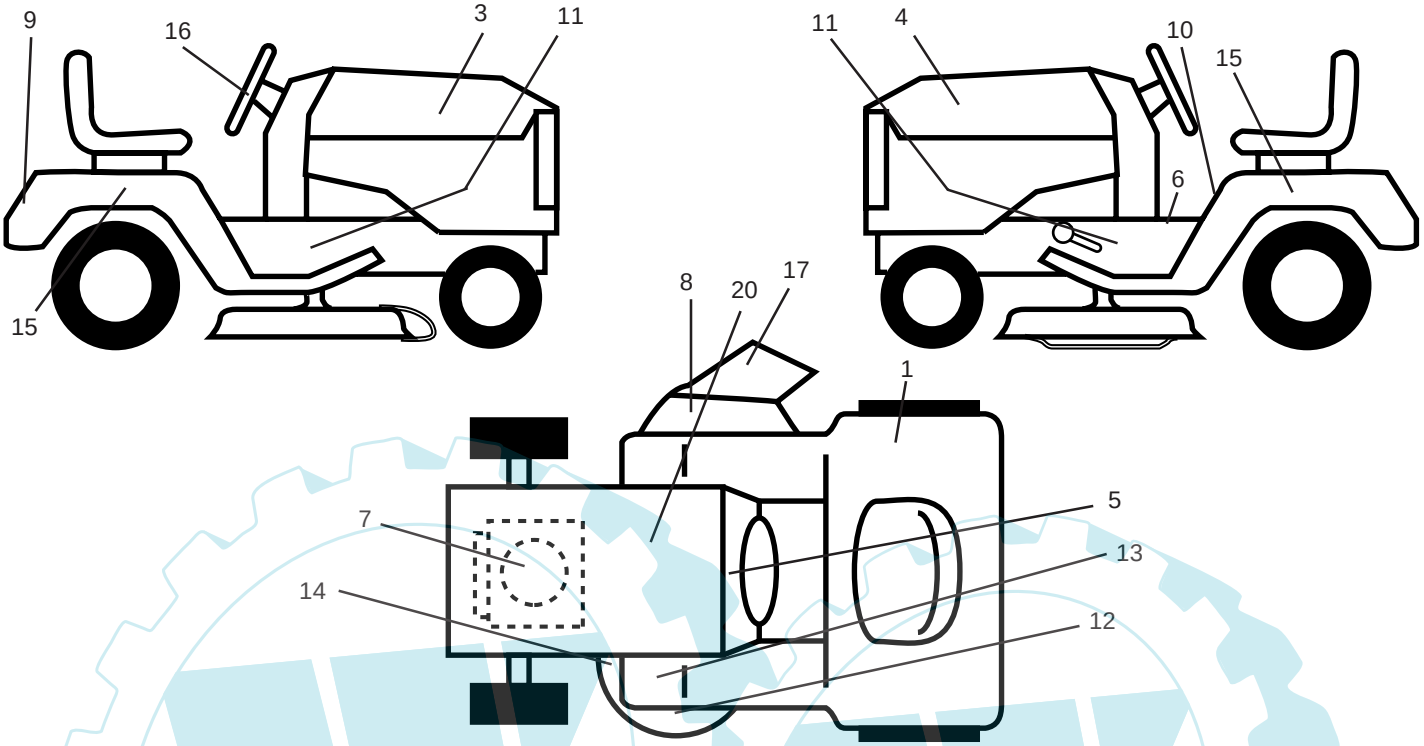

NO. DE RÉF.	NO. DE PIÈCE	DESCRIPTION
1	**140832**	Décalcomanie
3	173174	Décalcomanie de capot C.G.
4	173175	Décalcomanie de capot C.D.
5	173207	Décalcomanie de tableau de bord
6	140837	Courroie Selle
7	176397	Décalcomanie de moteur
8	**182166**	Décalcomanie d'avertissement
9	173181	Décalcomanie
10	145498	Décalcomanie d'avertissement
11	159736	Décalcomanie du panneau
12	134999	Décalcomanie de tondeuse
13	159737	Décalcomanie de frein embrayage
14	160396	Décalcomanie de schéma de courroie trapézoïdale
15	**181796**	Décalcomanie d'aile
16	173176	Décalcomanie du volant de direction
17	**179128**	Décalcomanie du carter de tondeuse
20	145005	Décalcomanie de danger/poison de la batterie
- -	169210	Décalcomanie de derivation Hydro
- -	**179768X428**	Coussin du repose-pied C.G.
- -	**179769X428**	Coussin du repose-pied C.D.
- -	138311	Décalcomanie de réglage de hauteur
- -	162598	Décalcomanie barre d'attelage
- -	**182331**	Manuel de o'pérateur (Euro)
- -	**182332**	Manuel de o'pérateur (Portuguese)
- -	**182333**	Manuel de o'pérateur (Polish)
- -	**182334**	Manuel de pèces de rechange

ROUES ET PNEUS

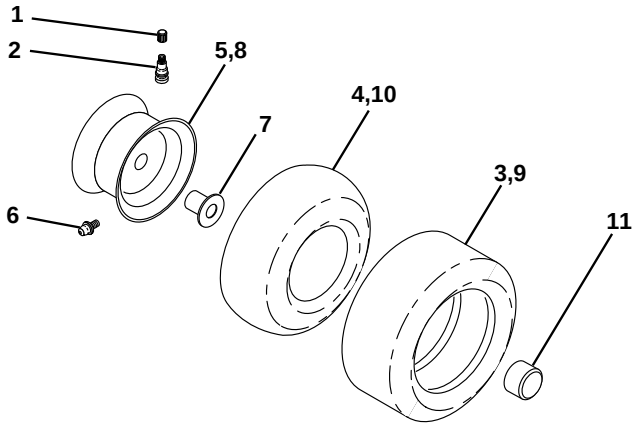

NO. DE RÉF.	NO. DE PIÈCE	DESCRIPTION
1	59192	Capuchon de valve de pneu
2	65139	Tubulure de valve
3	106222X	Pneu antérieur
4	59904	Chambre à air antérieure (non fournie)
5	106732X417	Ensemble de la jante antérieure 6 po.
6	278H	Graisseur (roue antérieure seulement)
7	9040H	Palier à bride (roue antérieure seulement)
8	106108X417	Ensemble de la jante arrière 8 po.
9	122082X	Pneu arrière
10	7152J	Chambre à air arrière (non fournie)
11	104757X428	Capuchon de l'essieu
- -	144334	Joint d'étanchéité de pneu (tube de .30L {10 oz})

REMARQUE: Toutes les dimensions de composant sont données en pouces É.-U. —1 pouce = 25,4 mm.

Ihr Ersatzteilspezialist im Internet

www.ersatzteil-service.de

PIÈCES DE RECHANGE

TRACTEUR - - NUMÉRO DE MODÈLE BM145H107C

TONDEUSE

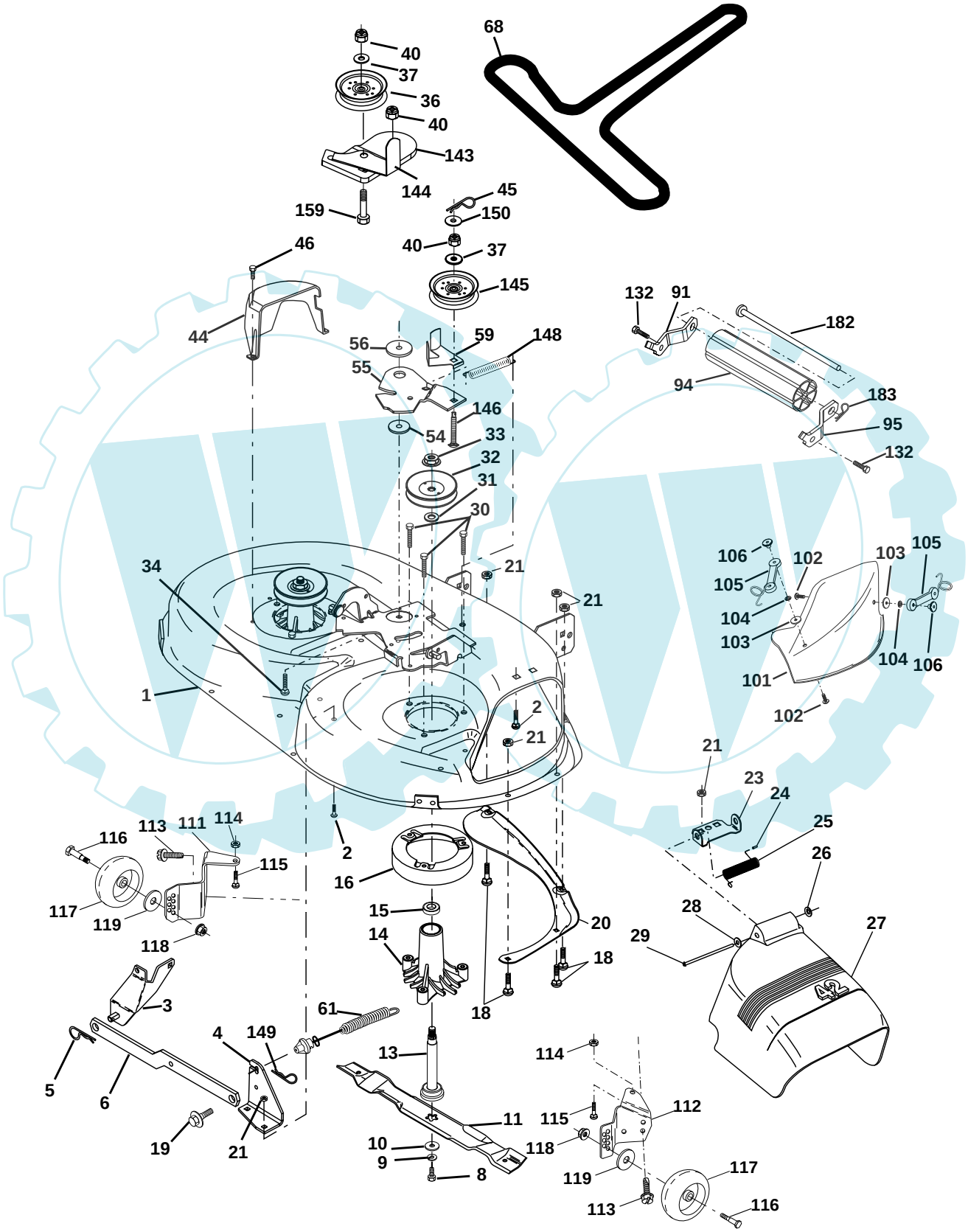

Ihr Ersatzteilspezialist im Internet

www.ersatzteil-service.de

PIÈCES DE RECHANGE

TRACTEUR - - NUMÉRO DE MODÈLE BM145H107C

TONDEUSE

NO. DE RÉF.	NO DE PIÈCE	DESCRIPTION
1	165892	Ensemble du carter de tondeuse de 42 po.
2	72140506	Boulon de chariot 5/16-18unc x 3/4
3	138017	Support de l'ensemble de la barre de non mouvement antérieure
4	165460	Support de l'ensemble de la barre de non mouvement du carter
5	4939M	Ressort de retenue
6	**178024**	Bras de suspension arrière
8	850857	Boulon 3/8-24 x 1,25 Cat. 8
9	10030600	Rondelle frein 3/8
10	140296	Rondelle durcie de la lame de tondeuse
11	138498	Lame de tondeuse de broyeuse de 42 po.
- -	134149	Lame de broyeuse
13	137645	Ensemble de l'arbre avec palier inférieur
14	128774	Boîtier du mandrin ventilé
15	110485X	Roulement à billes du mandrin
16	**174493**	Dispositif du courant à air de la tondeuse
18	72140505	Boulon de chariot 5/16-18 x 5/8
19	132827	Boulon à épaulement
20	159770	Chicane Vortex
21	73680500	Écrou auto-serrant 5/16-18 Unc
23	**177563**	Support du déflecteur de la tondeuse
24	105304X	Chapeau du manchon 80x 112
25	123713X	Ressort de torsion du déflecteur
26	110452X	Rondelle frein
27	130968X428	Déflecteur de décharge
28	19111016	Rondelle 11/32 x 5/8 x 16 Ja.
29	131491	Tige de charnière 6 75
30	**173984**	Vis
31	129963	Rondelle
32	153535	Poulie du mandrin
33	**178342**	Écrou frein à bride
34	72110614	Boulon
36	131494	Poulie du galet-tendeur plat 3 060
37	19131316	Rondelle 13/32 x 13/16 x 16
40	73680600	Écrou frein H avec insert 3/8-16 Unc
44	140088	Protecteur du mandrin C.G.
45	4497H	Arrêtior
46	137729	Vis taraudée H 1/4-20x5/8 T
54	133943	Rondelle durcie
55	155046	Bras du galet-tendeur
56	**165723**	Entretoise de retenue
59	141043	Protecteur du galet-tendeur
61	174882	Ressort
68	**180260**	Courroie trapézoïdale de tondeuse
90	74760616	Boulon H 3/8-16 unc x 1
91	**180532**	Ensemble de support du rouleau-guide, C.G.
93	19171416	Rondelle 17/32 x 7/8 x 16 Ja.
94	132264	Rouleau-guide 38 & 42
95	**180533**	Ensemble de support du rouleau-guide, C.D.
101	136420	Broyeuse 42"
102	71081010	Vis
103	19061216	Rondelle #10
104	10071000	Rondelle frein #10
105	160793	Loquet
106	2029J	Axe du loquet
111	**179292**	Console du support de roue C.G.
112	**179293**	Console du support de roue C.D.
113	**17060510**	Vis 3/8-16 x .625
114	73510500	Écrou à taquets 5/16-18 unc
115	**72110505**	Boulon de chariot 5/16 unc x 5/8
116	4898H	Boulon à épaulement"A" 2.41 "B" 1.66
117	165746	Support de roue
118	73930600	Écrou frein central 3/8-16 unc
119	19121414	Rondelle 3/8 x 7/8 x 14 Ja.
132	**17060612**	Vis 3/8-16 x 3/4
143	157109	Support 42"
144	158634	Guide-courroie
145	165888	Poulie de tension
146	171977	Boulon de chariot
148	169022	Ressort de rappel
149	165898	Ressort de retenue
150	19091216	Rondelle 9/32 x 3/4 x 16 Ja.
159	72140614	Boulon 3/8-16 Unc x 1-3/4
182	**179126**	Tige de guide-courroie
183	**163552**	Ressort de retenue
- -	130794	Ensemble du mandrin (Y compris les nos. de réf. 8-10, 12-15, 31 et 33)
- -	**181962**	Carter de 42" (Carter de tondeuse standard, commandez les éléments du rouleau-guide avec les nos. de réf. 90-95, 101-106 et 111-121)

REMARQUE: Toutes les dimensions de composant sont données en pouces É.-U. --1 pouce = 25,4 mm.

Ihr Ersatzteilspezialist im Internet

www.ersatzteil-service.de

PIÈCES DE RECHANGE

TRACTEUR - - NUMÉRO DE MODÈLE BM145H107C

ENSEMBLE DU LEVAGE DE TONDEUSE

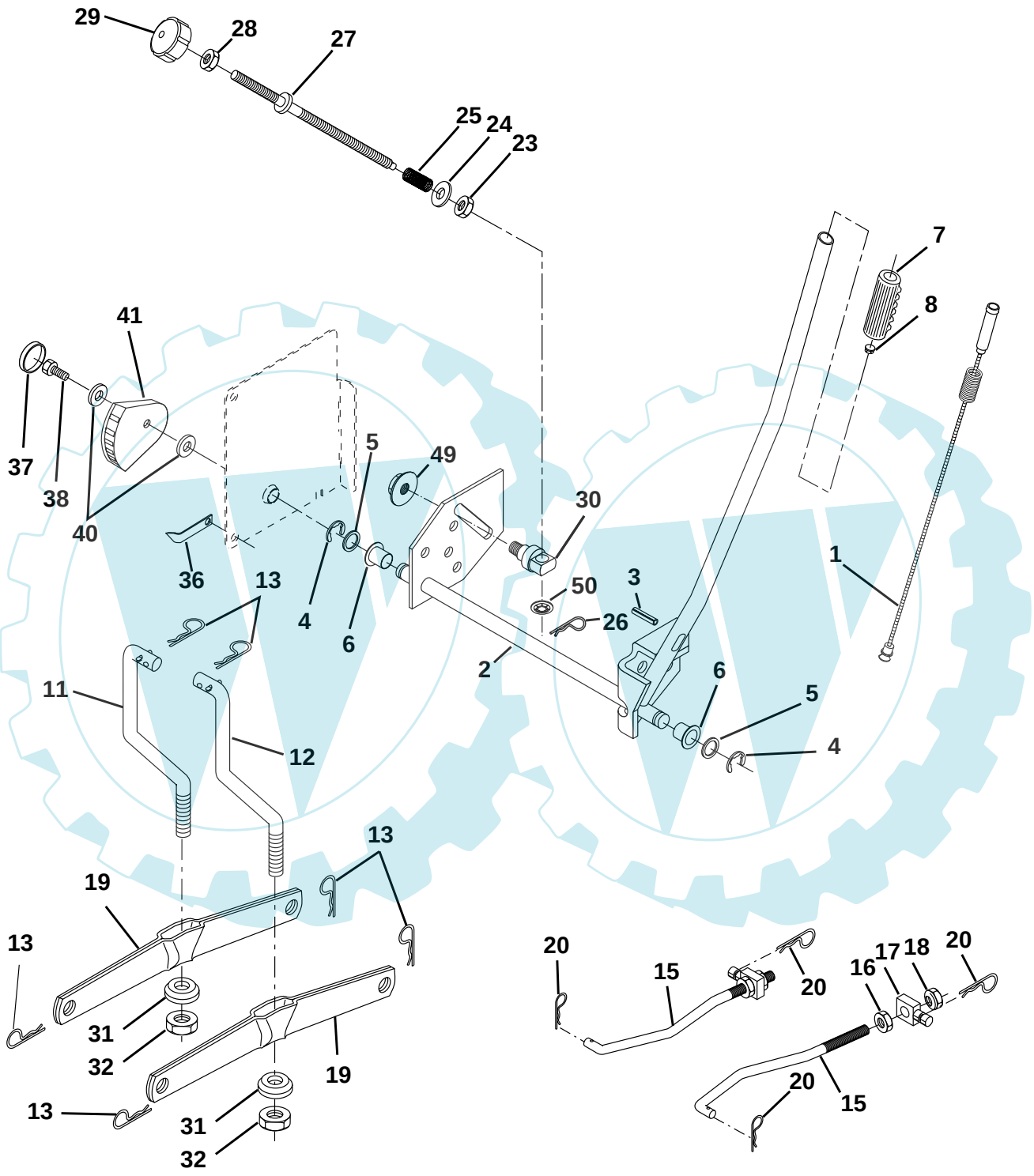

Ihr Ersatzteilspezialist im Internet

www.ersatzteil-service.de

PIÈCES DE RECHANGE

TRACTEUR - - NUMÉRO DE MODÈLE BM145H107C

ENSEMBLE DU LEVAGE DE TONDEUSE

NO. DE RÉF.	NO. DE PIÈCE	DESCRIPTION
1	159461	Ensemble de fil intérieur avec plongeur
2	159476	Arbre de l'ensemble de levage
3	138284	Goupille cannelée
4	12000002	Bague en E n°5133-62
5	19211621	Rondelle 21/32 x 1 x 21 Ja.
6	120183X	Palier de nylon noir 0,629 DI
7	109413X	Poignée cannélée de levier
8	124526X	Bouton de plongeur
11	139865	Raccord de levage C.G.
12	139866	Raccord de levage C.D.
13	4939M	Ressort de retenue
15	173288	Raccord antérieur
16	73350800	Contre-écrou H 1/2-13 Unc
17	**175689**	Tourillon
18	73800800	Écrou auto-serrant avec rondelle 1/2-13 Unc
19	139868	Bras de suspension arriére
20	163552	Collier de retenue
23	110807X	Écrou spécial
24	19131016	Rondelle 13/32 X 5/8 X 16 Ja.
25	164024	Ressort 2-1/8 po.
26	169484	Goupille fendue
27	164543	Tige de reglage de levage STYT
28	73350600	Contre-écrou H 3/8-16 Unc
29	138057	Bouton 3/8-16 Unc noir
30	150233	Tourillon
31	169865	Palier de pivot de levage
32	73540600	Écrou auto-serrant 3/8-24
36	155097	Aiguille de l'indicateur de hauteur
37	123935X	Bouchon
38	17060516	Vis 5/16-18 x 1
40	19112410	Rondelle 11/32 x 1-1/2
41	155098	Indicateur de hauteur
49	145212	Écrou frein H
50	110452X	Écrou

REMARQUE: Toutes les dimensions de composant sont données en pouces É.-U. - - 1 pouce = 25,4 mm.

Ihr Ersatzteilspezialist im Internet

www.ersatzteil-service.de

GARANTIE LIMITÉE

Le Fabricant garantit son produit à l'acheteur initial comme exempt de tout défaut de matière et de fabrication. Pendant deux (2) ans, à compter de la date d'achat de la part de l'acheteur initial, nous réparerons où remplacerons à notre choix, gratuitement, toute pièce,sur laquelle nous estimerons qu'il existe un défaut de matière ou de fabrication. Cette garantie est soumise aux limitations suivantes et exceptions:

1. Cette garantie ne couvre pas le moteur, la transmission/composants de transmission, la batterie (sauf comme mentionnée ci-dessous) ou les composants. Veuillez consulter votre point de vente Bricomarché qui dirigera la machine chez le fabricant du moteur, de la transmission/composants de transmission.
2. L'acheteur est responsable du coût du transport de tous les équipements actionnés par moteur ou les accessoires. L'acheteur est responsable du coût aussi du transport de toutes les pièces (couvertes par cette garantie) soumis pour le remplacement à moins que Bricomarché demande à l'acheteur de renvoyer les pièces.
3. Garantie de la batterie: Pour les produits équipés d'une batterie, nous remplacerons, gratuitement, toute batterie estimée défectueuse pendant les quatre-vingt-dix (90) jours initiaux suivant l'achat. Après quatre-vingt-dix (90) jours, nous échangerons la batterie, le coût pour vous être 1/12 du prix d'une nouvelle batterie pour chaque mois complet à compter de la date d'achat initiale. La batterie doit être entretenue selon les directives données dans la documentation appropriée.
4. La période de garantie applicable aux produits proposés en location ou à des fins commerciales est limitée à quatre-vingt-dix (90) jours à compter de la date d'achat initiale.
5. Cette garantie ne s'applique qu'aux produits correctement montés, règlés, utilisés et entretenus conformément aux instructions données dans la documentation appropriée. Cette garantie ne s'applique pas aux produits qui ont été modifiés, utilisés incorrectement, abusés, mal assemblés, mal installés ou avariés lors de la livraison ou usage normal.
6. Exclusions: Les courroies, les lames, les adaptateurs de lame, l'usage normal, les réglages normaux, la visserie standard, et l'entretien normal sont exclus de cette garantie.
7. En cas de problème entrant dans le cadre de cette garantie, veuillez contacter votre point de vente Bricomarché.

   Pour toute question à ce sujet, veuillez-vous communiquer avec:

Service Consommateurs
B. P 443
91164 Longjumeau Cedex

en nous donnant le numéro du modèle, le numéro de série, la date d'achat de votre machine ainsi que l'adresse du concessionnaire autorisé chez qui vous l'avez acheté.

CETTE GARANTIE NE S'APPLIQUE PAS AUX DOMMAGES ACCIDENTELS. TOUTES GARANTIES IMPLICITES SONT LIMITÉES AUX MEMES PERIODES DE TEMPS.

Ceci est une garantie limitée telle que définie dans la loi américaine Magnuson-Moss de 1975

Série Or de BESTGREEN
Ihr Ersatzteilspezialist im Internet